LAMPA WISZĄCA WELLINGTON P14357BR

SKU: P14357BR · WELLINGTON



Rodzaj	**Wiszące, Wyspowe**
Szerokość	**60 cm**
Długość	**104,5 cm**
Wysokość	**27 cm**
Wysokość min-max (zwis)	**35-103 cm**
Waga netto (produktu)	**14 kg**
Gwint	**E14**
Liczba źródeł światła	**14**
Moc maksymalna	**25W**
Źródła światła w zestawie	**Nie**
Klasa szczelności	**IP20**
Materiał	**Metal, Szkło**
Kolor / wykończenie	**Mosiądz**
EAN	**5902115965357**

WYMIARY

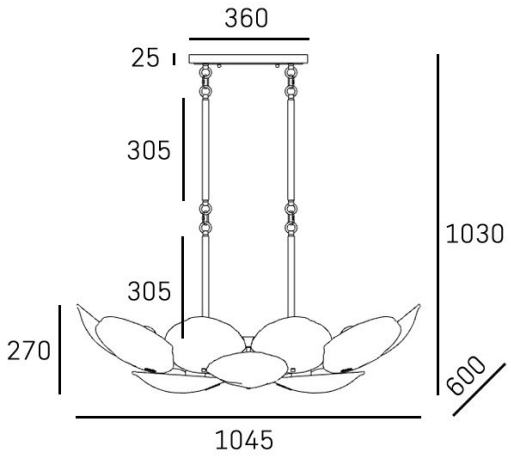

KONTAKT

COSMOLight / Evolution Home

biuro@cosmolight.pl · +48 534 206 432 · +48 534 206 433

pn-pt 8:00-16:00