LAMPA WISZĄCA LONDON P08038CH-WH

SKU: P08038CH-WH · LONDON



Rodzaj	**Wiszące, Wyspowe**
Szerokość	**35 cm**
Długość	**82 cm**
Wysokość	**41 cm**
Wysokość min-max (zwis)	**61-151 cm**
Waga netto (produktu)	**7 kg**
Gwint	**E14**
Liczba źródeł światła	**8**
Moc maksymalna	**40W**
Źródła światła w zestawie	**Nie**
Klasa szczelności	**IP20**
Materiał	**Metal**
Kolor / wykończenie	**Srebrny**
Kolor abażuru	**Biały**
EAN	**5902115961038**

WYMIARY

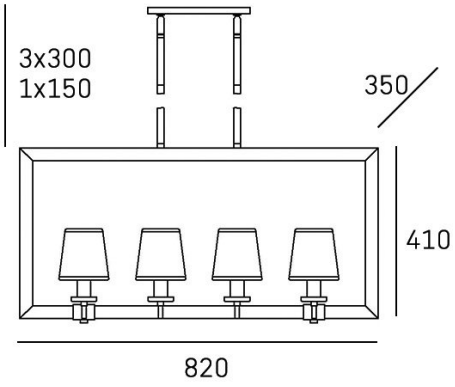

DOSTĘPNE WARIANTY

Srebrny	**P08038CH-WH**
Srebrny	P08038CH-BK

KONTAKT

COSMOLight / Evolution Home

biuro@cosmolight.pl · +48 534 206 432 · +48 534 206 433

pn-pt 8:00-16:00