LAMPA WISZĄCA AUSTIN P04166BK-WH

SKU: P04166BK-WH · AUSTIN



Rodzaj	**Wiszące**
Średnica	**61 cm**
Wysokość	**46 cm**
Wysokość min-max (zwis)	**56-200 cm**
Waga netto (produktu)	**4,8 kg**
Gwint	**E27**
Liczba źródeł światła	**4**
Moc maksymalna	**40W**
Źródła światła w zestawie	**Nie**
Klasa szczelności	**IP20**
Materiał	**Metal, Tkanina**
Kolor / wykończenie	**Czarny**
Kolor abażuru	**Biały**
EAN	**5902115965166**

WYMIARY

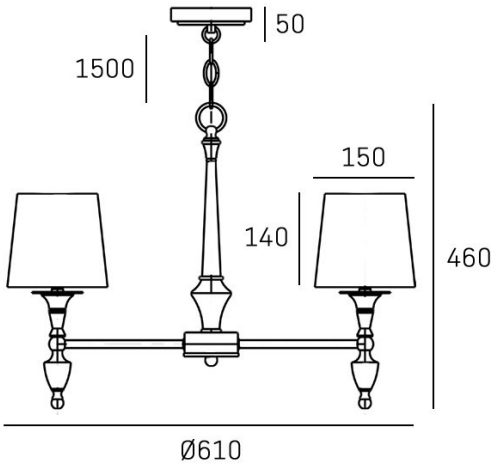

KONTAKT

COSMOLight / Evolution Home

biuro@cosmolight.pl · +48 534 206 432 · +48 534 206 433

pn-pt 8:00-16:00