LAMPA WISZĄCA LONDON P04021CH-WH

SKU: P04021CH-WH · LONDON



Rodzaj	**Wiszące, Żyrandole, Wyspowe**
Szerokość	**43,5 cm**
Długość	**43,5 cm**
Wysokość	**56,5 cm**
Wysokość min-max (zwis)	**67-172 cm**
Waga netto (produktu)	**5 kg**
Gwint	**E14**
Liczba źródeł światła	**4**
Moc maksymalna	**40W**
Źródła światła w zestawie	**Nie**
Klasa szczelności	**IP20**
Materiał	**Metal**
Kolor / wykończenie	**Srebrny**
Kolor abażuru	**Biały**
EAN	**5902115961021**

WYMIARY

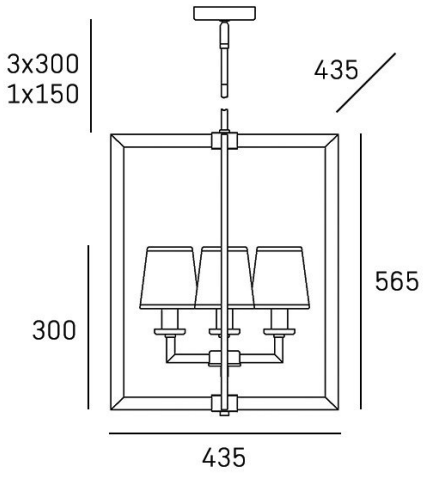

KONTAKT

COSMOLight / Evolution Home

biuro@cosmolight.pl · +48 534 206 432 · +48 534 206 433

pn-pt 8:00-16:00