LAMPA WISZĄCA NEW YORK P01403AU-WH

SKU: P01403AU-WH · NEW YORK



Rodzaj	**Wiszące, Latarenki, Wyspowe**
Szerokość	**35 cm**
Długość	**35 cm**
Wysokość	**40 cm**
Wysokość min-max (zwis)	**55-155 cm**
Waga netto (produktu)	**6 kg**
Gwint	**E27**
Liczba źródeł światła	**1**
Moc maksymalna	**40W**
Źródła światła w zestawie	**Nie**
Klasa szczelności	**IP20**
Materiał	**Metal**
Kolor / wykończenie	**Złoty mat**
Kolor abażuru	**Biały**
EAN	**5902115961403**

WYMIARY

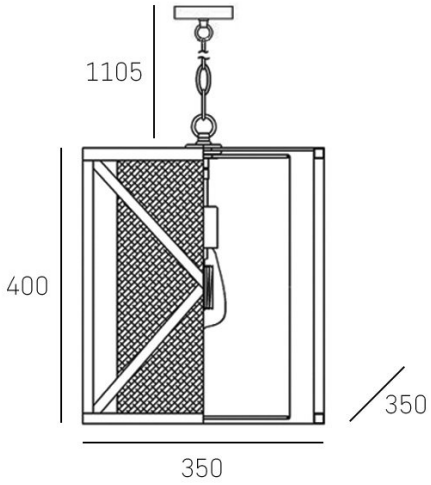

KONTAKT

COSMOLight / Evolution Home

biuro@cosmolight.pl · +48 534 206 432 · +48 534 206 433

pn-pt 8:00-16:00