LAMPA WISZĄCA DUBLIN P01216CH

SKU: P01216CH · DUBLIN



Rodzaj	**Wiszące, Wyspowe**
Szerokość	**5 cm**
Długość	**18,5 cm**
Wysokość	**28 cm**
Wysokość min-max (zwis)	**32-128 cm**
Waga netto (produktu)	**2,2 kg**
Gwint	**E14**
Liczba źródeł światła	**1**
Moc maksymalna	**40W**
Źródła światła w zestawie	**Nie**
Klasa szczelności	**IP20**
Materiał	**Metal, Szkło**
Kolor / wykończenie	**Srebrny**
EAN	**5902115963216**

WYMIARY

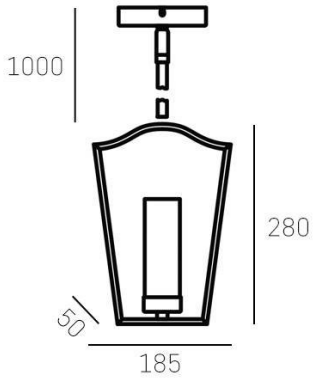

KONTAKT

COSMOLight / Evolution Home

biuro@cosmolight.pl · +48 534 206 432 · +48 534 206 433

pn-pt 8:00-16:00