LAMPA WISZĄCA LONDON P01007CH-WH

SKU: P01007CH-WH · LONDON



WYMIARY

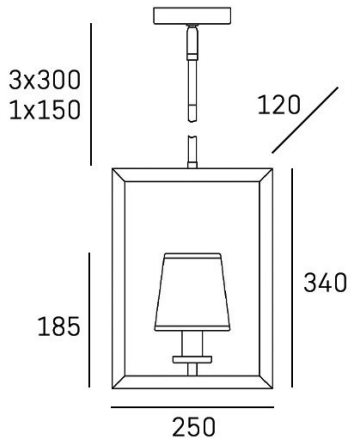

Rodzaj	**Wiszące, Wyspowe**
Szerokość	**12 cm**
Długość	**25 cm**
Wysokość	**34 cm**
Wysokość min-max (zwis)	**44-149 cm**
Waga netto (produktu)	**2 kg**
Gwint	**E14**
Liczba źródeł światła	**1**
Moc maksymalna	**40W**
Źródła światła w zestawie	**Nie**
Klasa szczelności	**IP20**
Materiał	**Metal**
Kolor / wykończenie	**Srebrny**
Kolor abażuru	**Biały**
EAN	**5902115961007**

DOSTĘPNE WARIANTY

Srebrny	**P01007CH-WH**
Srebrny	P01007CH-BK

KONTAKT

COSMOLight / Evolution Home

biuro@cosmolight.pl · +48 534 206 432 · +48 534 206 433

pn-pt 8:00-16:00