LAMPA STOJĄCA ATHENS F01451CH-WH

SKU: F01451CH-WH · ATHENS



Rodzaj	**Podłogowe**
Szerokość	**21 cm**
Długość	**47 cm**
Wysokość	**150 cm**
Waga netto (produktu)	**6 kg**
Gwint	**E27**
Liczba źródeł światła	**1**
Moc maksymalna	**40W**
Źródła światła w zestawie	**Nie**
Klasa szczelności	**IP20**
Materiał	**Metal**
Kolor / wykończenie	**Srebrny**
Kolor abażuru	**Biały**
EAN	**5902115960451**

WYMIARY

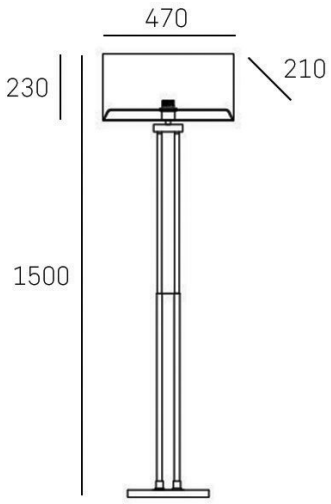

DOSTĘPNE WARIANTY

Srebrny	**F01451CH-WH**
Mosiądz	F01767BR-WH

KONTAKT

COSMOLight / Evolution Home

biuro@cosmolight.pl · +48 534 206 432 · +48 534 206 433

pn-pt 8:00-16:00