PLAFON NEW YORK C03929CH

SKU: C03929CH · NEW YORK



Rodzaj	**Plafony, Latarenki**
Szerokość	**20 cm**
Długość	**20 cm**
Wysokość	**33,5 cm**
Waga netto (produktu)	**3,5 kg**
Gwint	**E14**
Liczba źródeł światła	**3**
Moc maksymalna	**40W**
Źródła światła w zestawie	**Nie**
Klasa szczelności	**IP20**
Materiał	**Metal, Szkło**
Kolor / wykończenie	**Srebrny**
EAN	**5902115962929**

WYMIARY

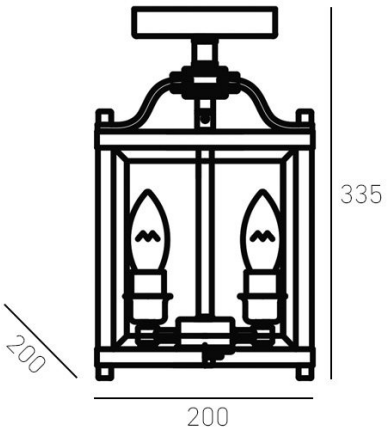

KONTAKT

COSMOLight / Evolution Home

biuro@cosmolight.pl · +48 534 206 432 · +48 534 206 433

pn-pt 8:00-16:00